カトラリーセットバンブータイプ（5点）【ケース】

●クライアント：
●営業担当：
●制作担当：
●受注番号：
●納期：2021年00月00日
●ロット：
●デザインサイズ：W000mm
●刷り色：1C
●刷り位置：図参照
版下原寸サイズ

シルク用

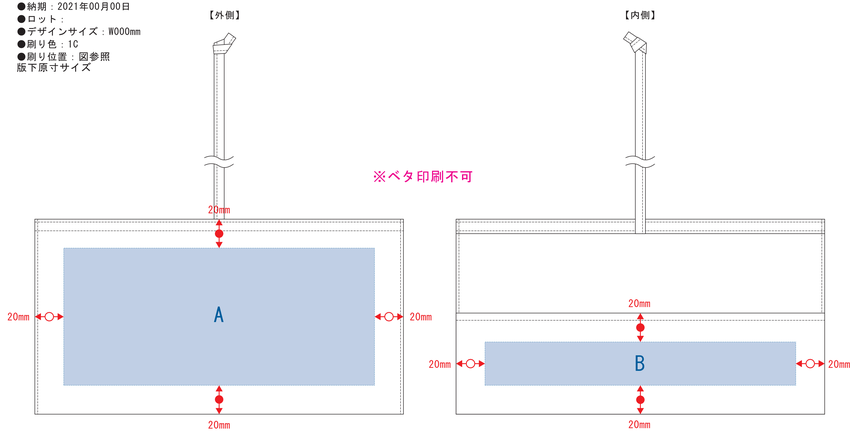

デザインスペース：Ａ／W215×H95（mm）、Ｂ／W215×H30（mm）
■シルク印刷　最大範囲：Ａ／W215×H95（mm）
Ｂ／W215×H30（mm）

インクジェット用

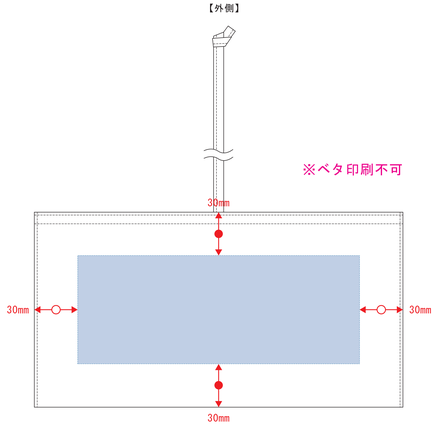

デザインスペース：W195×H75（mm）
■インクジェット　最大範囲：W195×H75(mm)

熱転写用

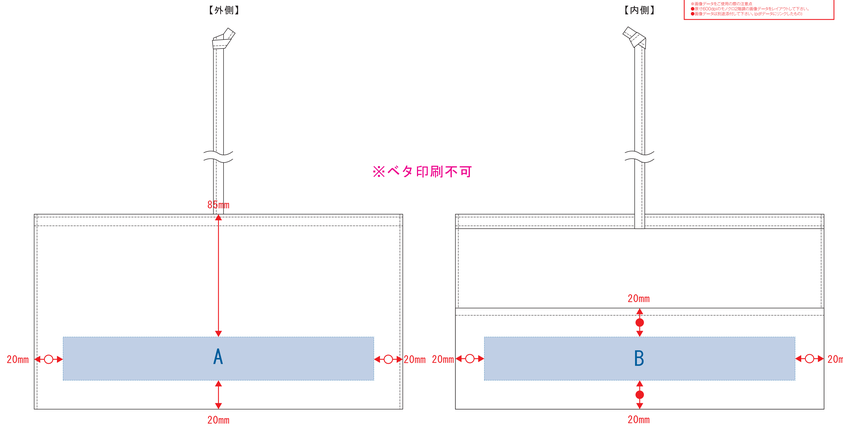

デザインスペース：Ａ／W215×H30(mm)（mm）、Ｂ／W215×H30（mm）
■熱転写印刷　最大範囲：A/W215×H30(mm)
B/W215×H30(mm)

制作上のご注意点
■データ・イラレ／アウトアウトの状態でのご支出ご願入下さい。
■データ・ご入稿の際、ご入稿データ・ご入稿データ・ご入稿データ・